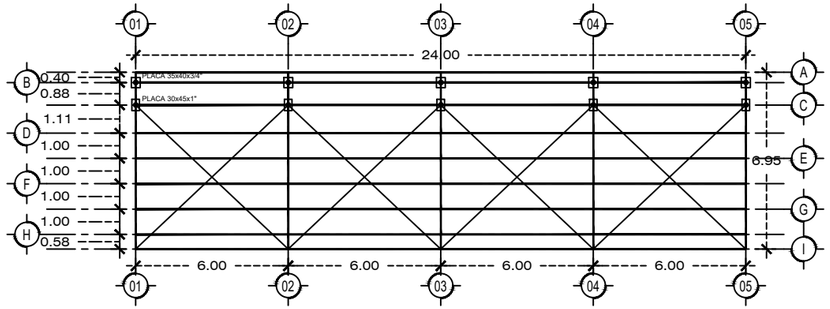

LAMINA GALVANIZADA ZR 101 CALIBRE 22

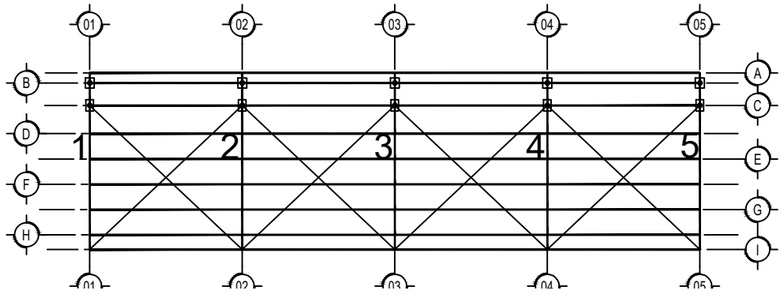

PLANTA DE CIMENTACION Y ESTRUCTURAL CUBIERTA DE LAMINA

REF: ESCALA : 1:100 **B4**

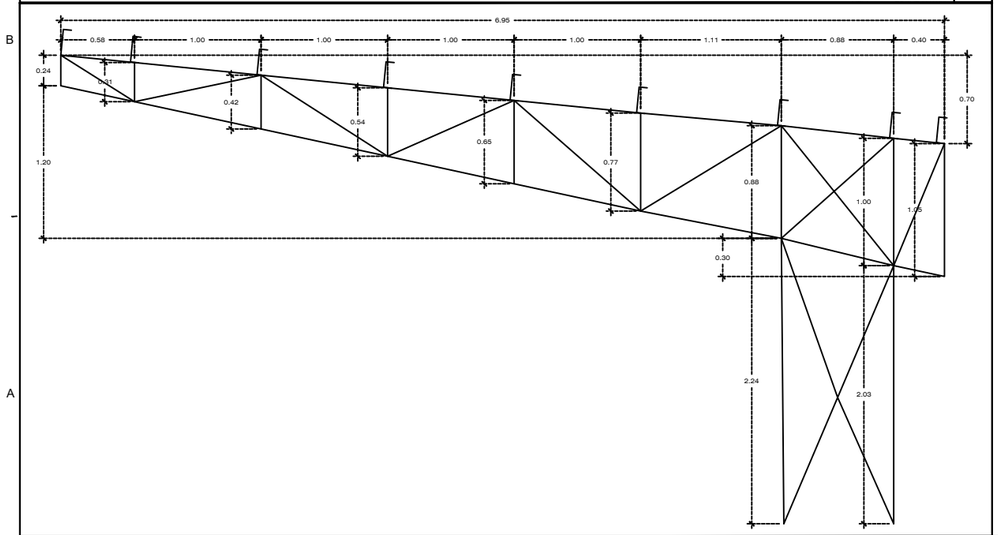

DIMENSIONES DE ELEMENTOS

REF: ESCALA : 1/150 **A4**

ELEMENTO	PERFIL	
CRUCETAS COLUMNAS	OCE89	TUBO 3" CEDULA 30
COLUMNAS	OCE168	TUBO 6 5/8" CEDULA 30
POLINES	8CS2.5X059	POLIN 8 CAL 14
MONTANTES Y DIAGONALES	OR38X2.8	PTR 1 1/2" X 1 1/2" CALIBRE 12 (BLANCO)
CUERDA INFERIOR	ORR127X76X3.2	PTR 5" X 3" CALIBRE 11 (BLANCO)
CUERDA SUPERIOR	ORR102X51X3.2	PTR 4" X 2" CALIBRE 11 (BLANCO)

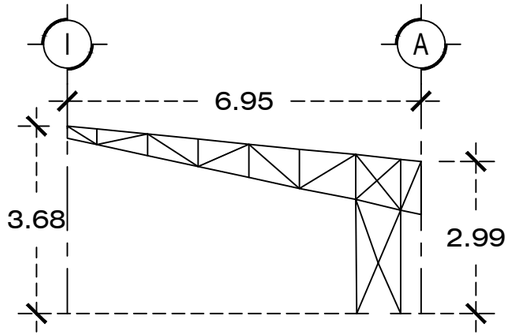

ELEMENTOS ESTRUCTURALES

REF: ESCALA : S/E **C1**

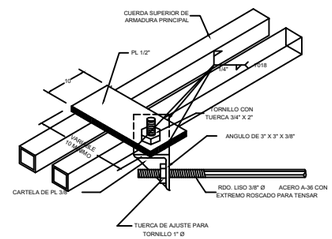

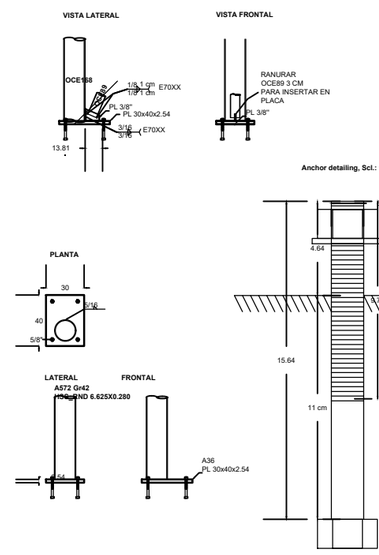

CONEXIONES

REF: ESCALA : s/e **A2**

CIMENTACIÓN:

1. CAPACIDAD DE CARGA ADMISIBLE:

ZAPATAS AISLADAS Y ZAPATAS CORRIDAS: 20 ton/m²

2. TODAS LAS PLANTILLAS SE UNIFORMIZAN A 5 cm DE ESPESOR.
3. DESPLANTAR SIEMPRE LA CIMENTACIÓN SOBRE TERRENO FIRME.
4. QUEDA PROHIBIDO EL DESPLANTE SOBRE MATERIAL ORGÁNICO DE RELLENO O BASURA.
5. SE DEBE VERIFICAR EL ESFUERZO DE LA CIMENTACIÓN A FIN DE GARANTIZAR LA ESTABILIDAD ESTRUCTURAL.
6. UNA VEZ QUE SE CONCLUYA LA EXCAVACIÓN DE LA CIMENTACIÓN, DEBERÁ INSPECCIONARSE EL FONDO DE LAS EXCAVACIONES POR EL LABORATORIO DE MECÁNICA DE SUELOS, A FIN DE DETERMINAR LA NECESIDAD O NO DE REALIZAR PREPARACIONES ESPECIALES ADICIONALES.
7. UNA VEZ INSPECCIONADAS Y ACEPTADAS LAS EXCAVACIONES POR EL LABORATORIO DE MECÁNICA DE SUELOS, DEBERÁ DE COLARSE EL CONCRETO DE LAS ZAPATAS, SIN QUE PERMANEZCAN ESTAS ABIERTAS DURANTE LA NOCHE O QUEDANDO EXPUESTAS A LA INTEMPERIE.

CONCRETO

1. EL ACERO DE REFUERZO DEBERÁ DE SER DE ALTA RESISTENCIA (fy = 4,200 kg/cm²), A EXCEPCIÓN DE LOS ESTRIBOS DE 1/4" CUYA RESISTENCIA ES DE fy = 2,530 kg/cm².
2. EL FC DE TODOS LOS ELEMENTOS ESTRUCTURALES (ZAPATAS, COLUMNAS, VIGAS Y LOSAS) ES DE 200 KG/CM2. EN LOS CASTILLOS, DALAS, RELLENOS DE CELDAS Y FIRMES, SE UTILIZARÁ CONCRETO FC= 150 KG/CM2.
3. TODO EL ACERO DE REFUERZO DEBERÁ ESTAR FUO DURANTE EL COLADO DE CONCRETO, HACIENDO USO DE LOS ELEMENTOS NECESARIOS PARA CUMPLIR CON ELLO.
4. EL ACERO DE REFUERZO DE CASTILLOS Y MALLAS ELECTROSOLDADAS DEBER DE SER GRADO 50.
5. LA MALLA DE ACERO DEBE CUMPLIR CON LOS REQUISITOS DE LA A.S.T.M. DEBEN PROPORCIONARSE LOS APOYOS NECESARIOS PARA ASEGURAR LA CORRECTA POSICIÓN DE LA MALLA DURANTE EL COLADO DE LA LOSA.
6. DEBERÁ CUMPLIRSE CON LA REGLAMENTACIÓN HOSTRADA EN LOS PLANOS ESTRUCTURALES.
7. CUALQUIER COLADO EN OBRA DEBERÁ DE SER INSPECCIONADO POR LABORATORIO.
8. NO ESTÁ PERMITIDO, SALVO AUTORIZACIÓN POR ESCRITO DE LA DIRECCIÓN DE OBRA, LA SOLDADURA EN EL ACERO DE REFUERZO.
9. ANTES DE INICIAR CUALQUIER COLADO, DEBERÁ DE INSPECCIONARSE EL REFUERZO SOLDADO O TRASLAPADO POR EL LABORATORIO.

CIMBRA

1. TANTO CIMBRA COMO APUNTALAMIENTO DEBE DISEÑARSE Y DETALLARSE POR UN INGENIERO ESPECIALIZADO; EN LOS PLANOS DEBE ILUSTRARSE EL SISTEMA DE APUNTALAMIENTO Y SU SECUENCIA. DEBERÁ DE APROBARSE POR EL DIRECTOR DE OBRA.
2. DEBE PROVEERSE CONTRAVENTEO TEMPORAL, ASEGURANDO LA ESTABILIDAD ESTRUCTURAL DURANTE LA CONSTRUCCIÓN.
3. CIMBRA Y APUNTALAMIENTO DEBE SER INSPECCIONADA POR EL INGENIERO QUE REALIZO LOS PLANOS DE CIMBRA, A FIN DE LA PREPARACIÓN DE UN REPORTE DIRIGIDO AL DIRECTOR DE OBRA, INDICANDO EL CUMPLIMIENTO EN EL TRABAJO, ACORDE A LOS PLANOS Y ESPECIFICACIONES HECHAS.
4. DEBE EXISTIR APUNTALAMIENTO TEMPORAL A ELEMENTOS SECUNDARIOS HASTA QUE EL CONCRETO ALCANCE SU RESISTENCIA A LA COMPRESIÓN DE AL MENOS 7 DÍAS.
5. LA CIMBRA Y EL APUNTALAMIENTO DEBERÁ DISEÑARSE ACORDE AL CÓDIGO A.C.I.
6. LA CIMBRA DEBE SER LO SUFICIENTEMENTE FUERTE A FIN DE RESISTIR LA PRESIÓN QUE RESULTE DEL VACIADO Y VIBRADO DEL CONCRETO.
7. LA COMPACTACIÓN DEL CONCRETO SE HARÁ MEDIANTE VIBRACIÓN ELÉCTRICA O NEUMÁTICA.

BLOQUES

1. LOS BLOQUES DE CONCRETO DEBERÁN TENER UNA RESISTENCIA A LA COMPRESIÓN DE 95 KG/CM2 Y SER REVISADA POR EL LABORATORIO.
2. CELDAS QUE CONTENGA REFUERZO VERTICAL DEBERÁN ESTAR RELLENAS DE CONCRETO.
3. LA RESISTENCIA MÍNIMA DEL MORTERO A LOS 28 ÍDAS DEBE SER DE 126 KG/CM2.
4. PARA LOS MUROS DE CONTENCIÓN, DEBERÁ DE COMPACTARSE EL RELLENO HACIENDO USO DE EQUIPO MANUAL LIGERO.
5. LOS MUROS DE BLOQUE DE CONCRETO DEBEN LEVANTARSE EN ALTURAS NO MAYORES A 1 METRO, VACIANDO CONCRETO EN LAS CELDAS QUE LO REQUIERAN.
6. LAS CELDAS A RELLENAR DEBEN ESTAR LIMPIAS DE OBSTRUCCIONES QUE IMPIDAN EL PASO DEL CONCRETO.

ESPECIFICACIONES GENERALES:

1. AO-318
2. AISC
3. REGLAMENTO DE CONSTRUCCIONES Y NORMAS TÉCNICAS PARA EL MUNICIPIO DE CHIHUAHUA.
4. LA CALIDAD DE LOS MATERIALES NO PODRÁ CAMBIARSE SIN PREVIA AUTORIZACIÓN POR ESCRITO DEL CALCULISTA Y/O DIRECTOR RESPONSABLE DE OBRA.
5. EL CONTRATISTA DEBERÁ VERIFICAR TODAS LAS DIMENSIONES Y CONDICIONES DE TRABAJO, COORDINÁNDOLAS CON LOS PLANOS ARQUITECTÓNICOS Y DE OTRAS ESPECIALIDADES, Y CON LAS CONDICIONES PARTICULARES DE CAMPO.
6. LA SEGURIDAD DURANTE LA CONSTRUCCIÓN Y LOS PROCEDIMIENTOS DE CONSTRUCCIÓN, SÓN RESPONSABILIDAD DEL CONTRATISTA.
7. VERIFICAR DIMENSIONES Y NIVELES CON EL PROYECTO ARQUITECTÓNICO.

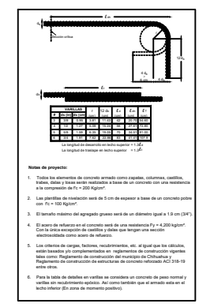
Ld
Ldh
Ldc
Ldb
Ldb
Ldc
Ldh
Ldc
Ldb
Ldb
Ldc
Ldh
Ldc
Ldb
Ldb
Ldc